Технически характеристики

ZB-01C

Elementy ZB oraz Z, umieszczone równolegle, współpracują ze sobą.
Elements ZB and Z, when situated parallely, fit together.

ZBN-01C

ZBN – wyrób ze stali nierdzewnej
ZBN – stainless steel hinge

Dopuszczalne obciążenie
Maximum capacity

600 kg

Wykonane zgodnie z normą
According to norm
ZN-001:2010

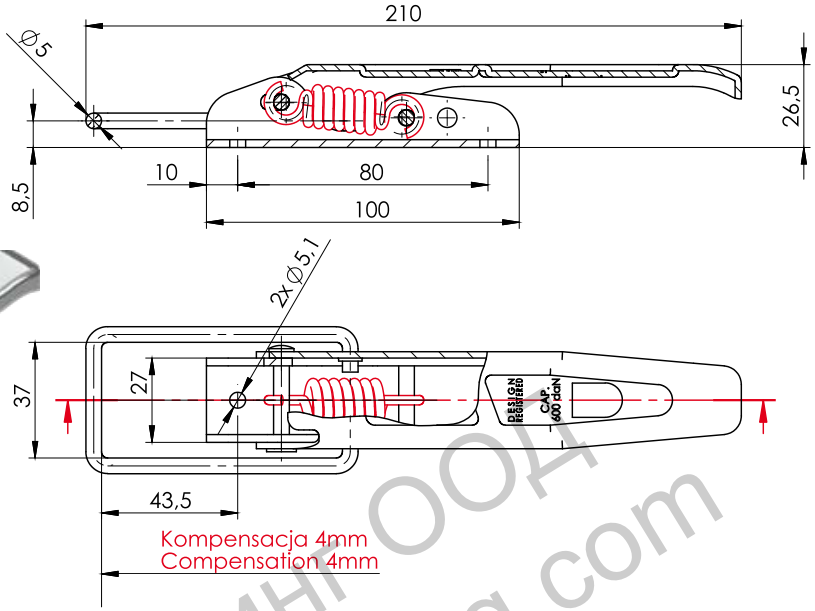

Ташев-Галвинг ООД
www.tashev-galving.com